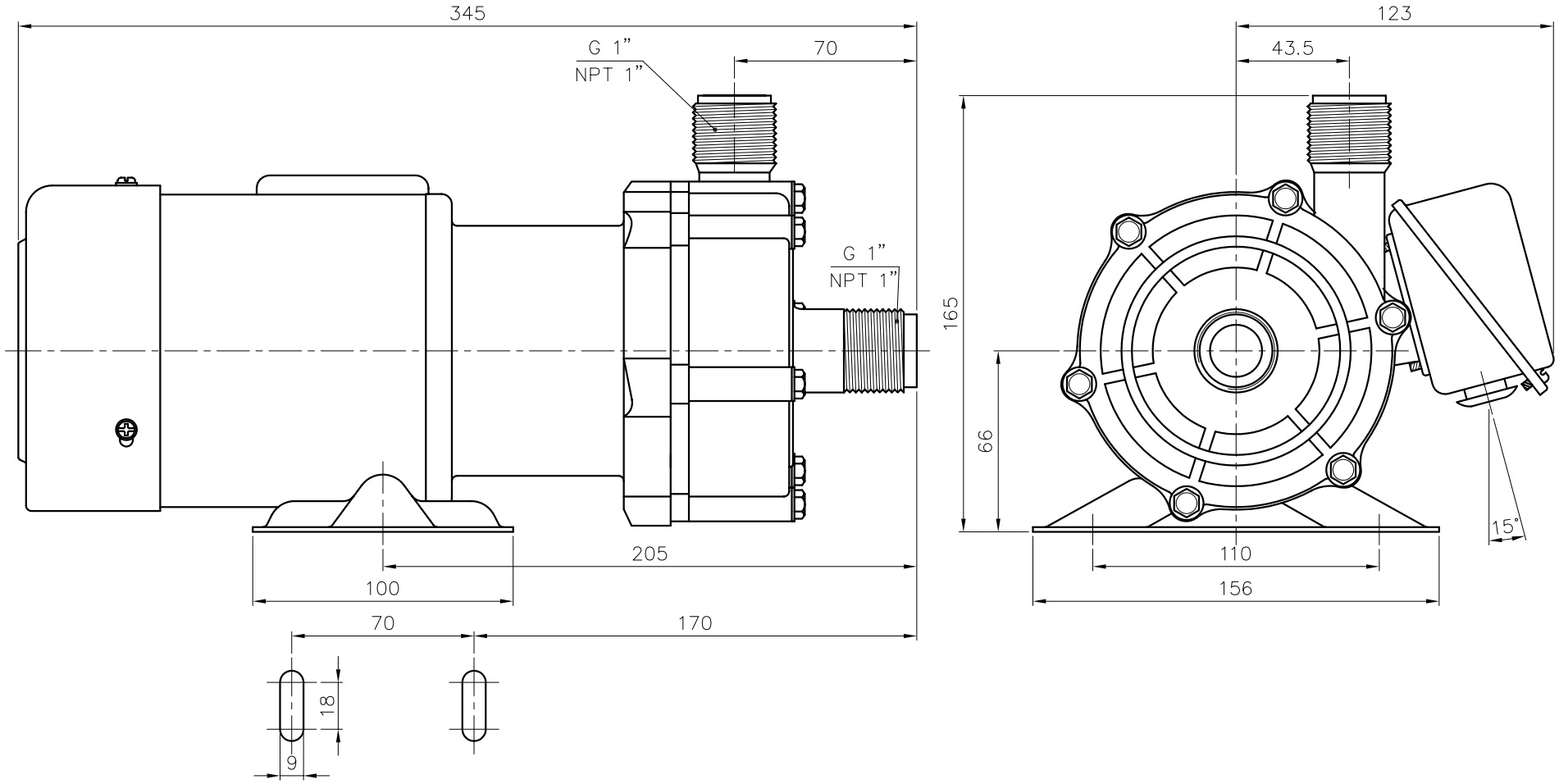

DIMENSION TOLERANCE : JIS 16 CLASS

		APPROVED		MDL, NAME	NH-200PS-3 NH-200PS-F-3 NH-200PS-Z-3 NH-200PS-Z-F-3 NH-200PS-K-3 NH-200PS-Z-K-3	
UNIT	MM	CHECK	08 09 11	DWG, NAME	INSTALLATION DRAWING	
SCALE	3:5	DESIGN	06 16 98			
EDITION	3	DR.BY	08 09 11 FANNY	DWG, NO.	B1202396	A3
TPW HONG YUAN		PAN WORLD CO.,LTD. パンワールド 株式会社				